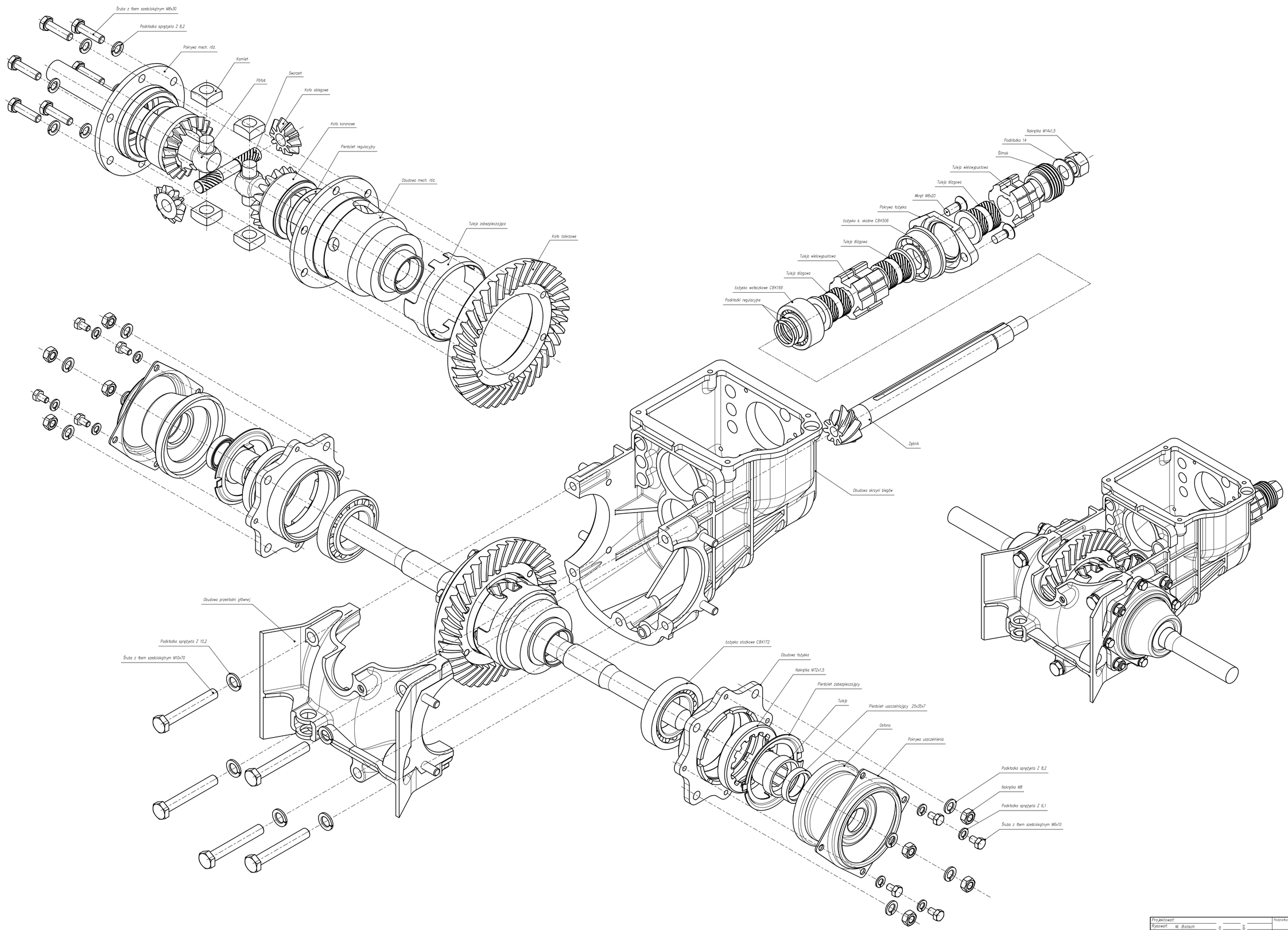

Projektował:			Podziałka:	Materiał:	Masa:
Rysował: M. Batsch	Data:	Podpis:			
Sprawdził:			Format: A0	Arkusz: 2/2	
Zatwierdził:				Ilość sztuk:	
Politechnika Rzeszowska im. Ignacego Łukasiewicza Wydział Budowy Maszyn i Lotnictwa Katedra Konstrukcji Maszyn	Przekładnia główna i mechanizm różnicowy				
	Numer rysunku: PKM-01-00-00				Poz.: